BAYERISCHER**BASKETBALL**VERBAND e.V.

A U S S C H R E I B U N G

für die Wettbewerbe der Spielzeit 2014/2015
des Bayer. Basketball Verbandes e.V.

Anlage 12

Ausfüllanleitung Spielberichtsbogen

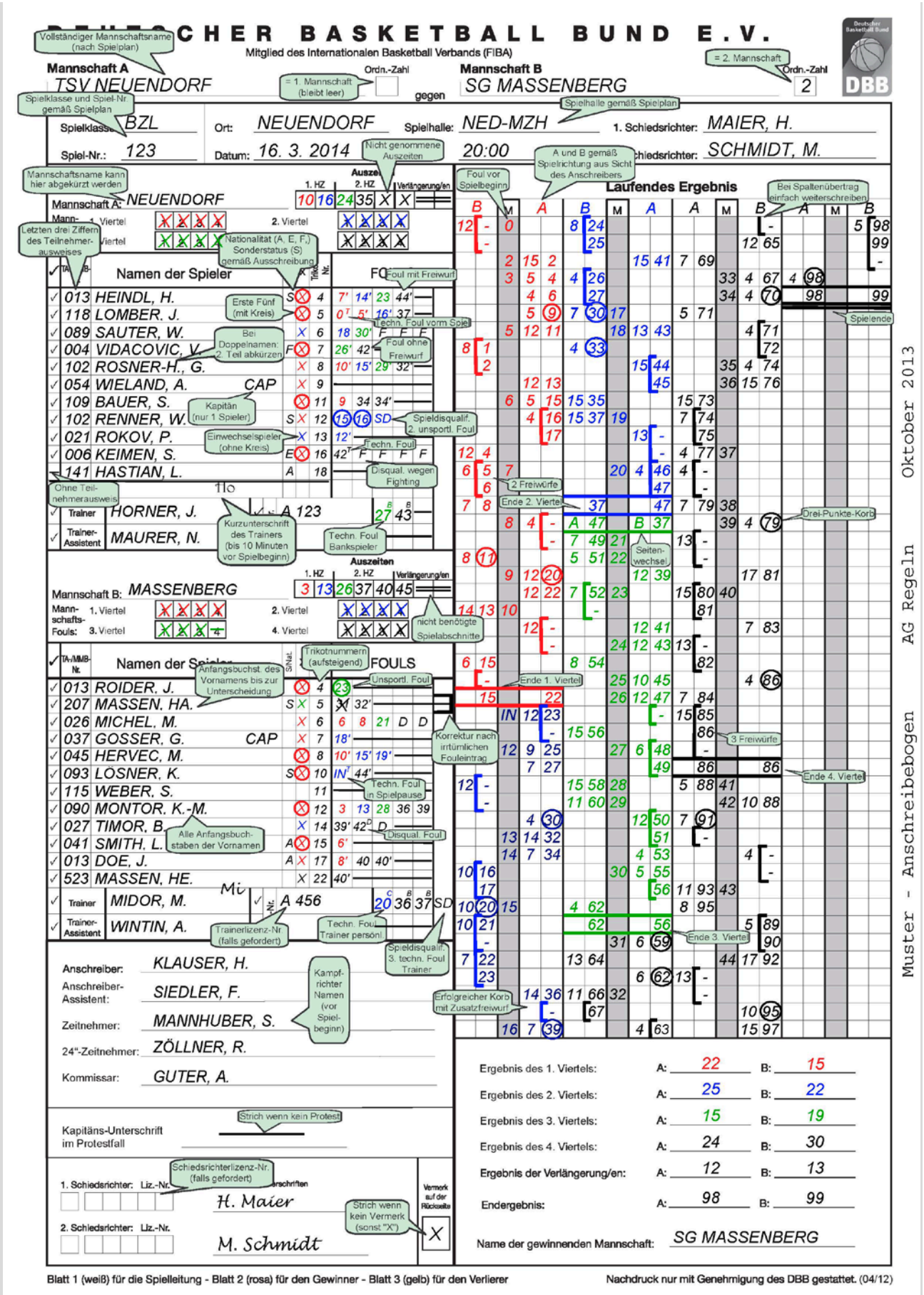
DEUTSCHER BASKETBALL BUND E.V.
Mitglied des Internationalen Basketball Verbands (FIBA)
Mannschaft A
TSV NEUENDORF
Mannschaft B
SG MASSENBERG
gegen
Spielklasse: BZL
Ort: NEUENDORF
Spielhalle: NED-MZH
1. Schiedsrichter: MAIER, H.
Spiel-Nr.: 123
Datum: 16. 3. 2014
20:00
Schiedsrichter: SCHMIDT, M.
Mannschaft A: NEUENDORF
Mannschaft B: MASSENBERG
Namen der Spieler
FOULS
Laufendes Ergebnis
Anschreiber: KLAUSER, H.
Anschreiber-Assistent: SIEDLER, F.
Zeitnehmer: MANNHUBER, S.
24"-Zeitnehmer: ZÖLLNER, R.
Kommissar: GUTER, A.
Ergebnis des 1. Viertels: A: 22 B: 15
Ergebnis des 2. Viertels: A: 25 B: 22
Ergebnis des 3. Viertels: A: 15 B: 19
Ergebnis des 4. Viertels: A: 24 B: 30
Ergebnis der Verlängerung/en: A: 12 B: 13
Endergebnis: A: 98 B: 99
Name der gewinnenden Mannschaft: SG MASSENBERG
Blatt 1 (weiß) für die Spielleitung - Blatt 2 (rosa) für den Gewinner - Blatt 3 (gelb) für den Verlierer
Nachdruck nur mit Genehmigung des DBB gestattet. (04/12)
Muster - Anschreibebogen AG Regeln Oktober 2013